別海町機構図

（令和6年4月1日現在）

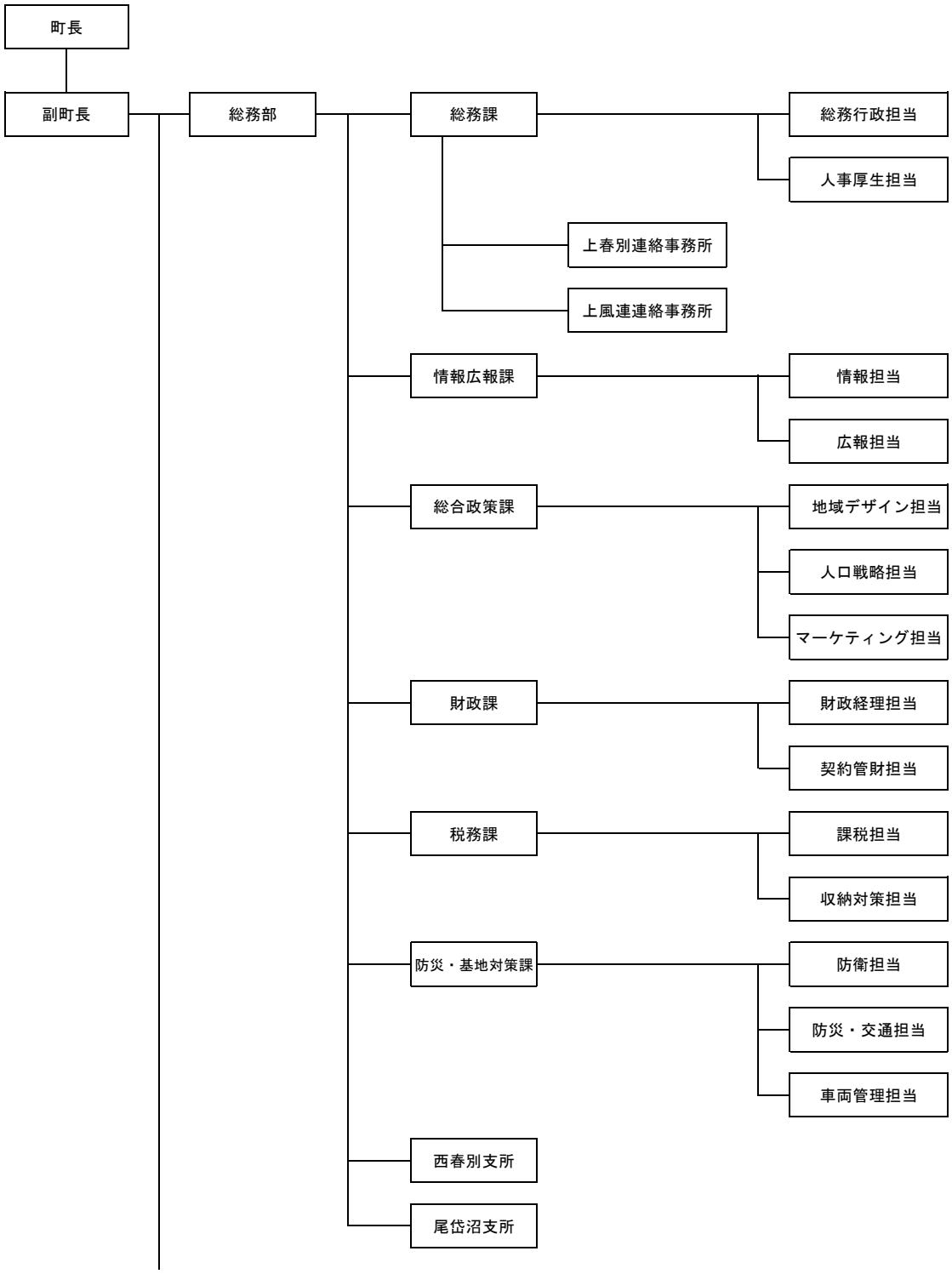

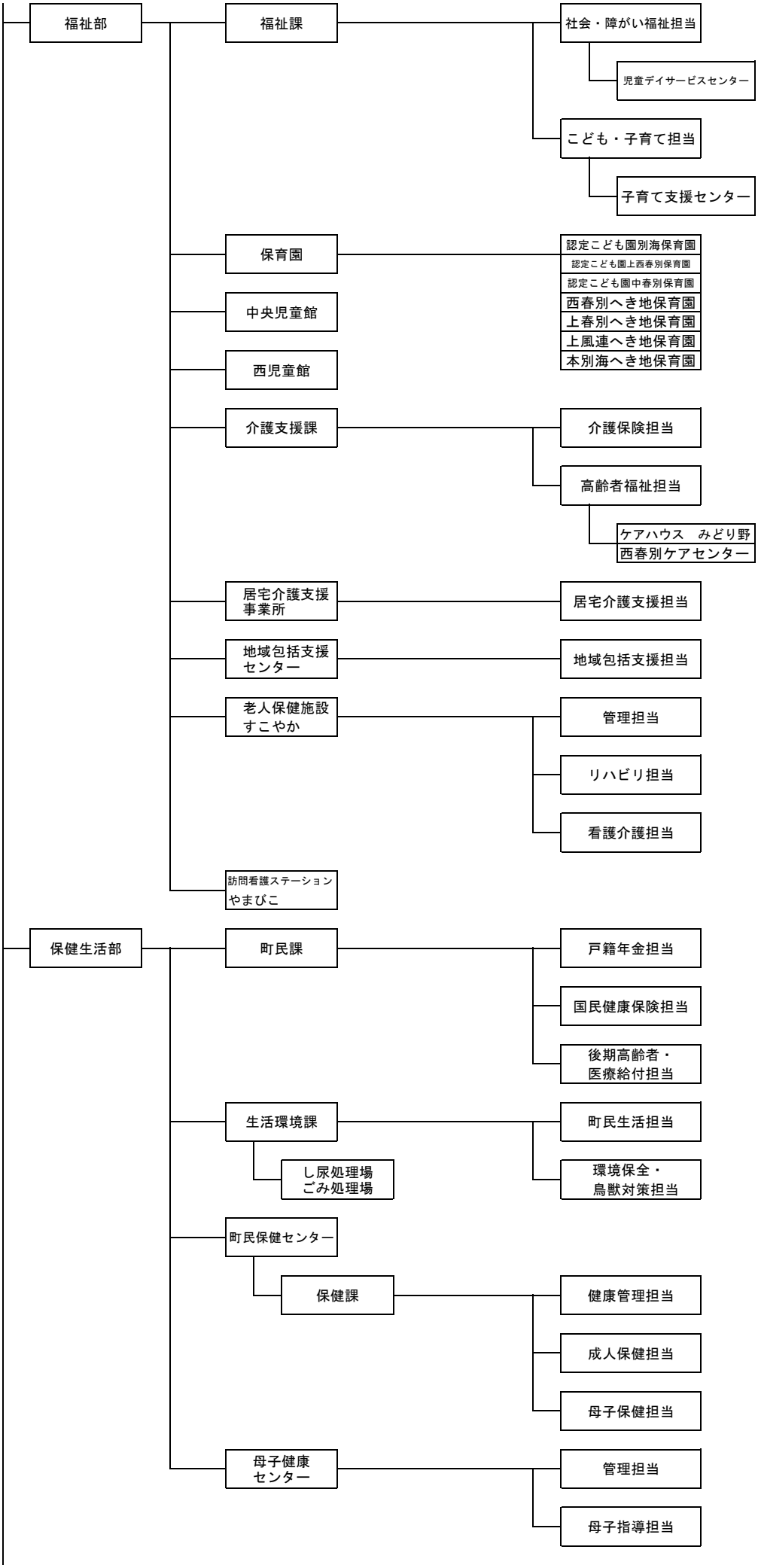
福祉部
福祉課
社会・障がい福祉担当
児童デイサービスセンター
こども・子育て担当
子育て支援センター
保育園
認定こども園別海保育園
認定こども園上西春別保育園
認定こども園中春別保育園
西春別へき地保育園
上春別へき地保育園
上風連へき地保育園
本別海へき地保育園
中央児童館
西児童館
介護支援課
介護保険担当
高齢者福祉担当
ケアハウス　みどり野
西春別ケアセンター
居宅介護支援事業所
居宅介護支援担当
地域包括支援センター
地域包括支援担当
老人保健施設すこやか
管理担当
リハビリ担当
看護介護担当
訪問看護ステーションやまびこ
保健生活部
町民課
戸籍年金担当
国民健康保険担当
後期高齢者・医療給付担当
生活環境課
町民生活担当
環境保全・鳥獣対策担当
し尿処理場
ごみ処理場
町民保健センター
保健課
健康管理担当
成人保健担当
母子保健担当
母子健康センター
管理担当
母子指導担当

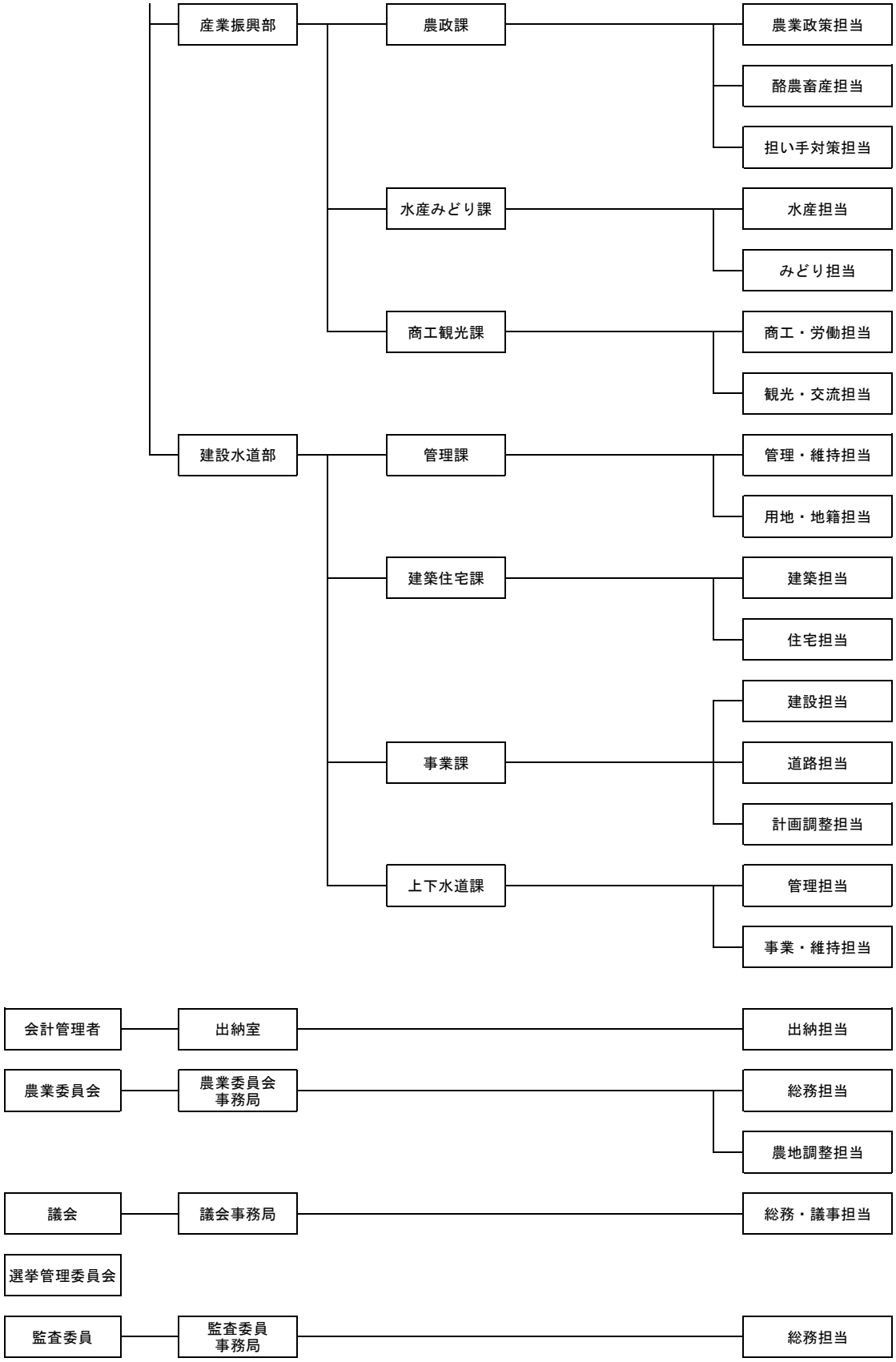
産業振興部
農政課
農業政策担当
酪農畜産担当
担い手対策担当
水産みどり課
水産担当
みどり担当
商工観光課
商工・労働担当
観光・交流担当
建設水道部
管理課
管理・維持担当
用地・地籍担当
建築住宅課
建築担当
住宅担当
事業課
建設担当
道路担当
計画調整担当
上下水道課
管理担当
事業・維持担当
会計管理者
出納室
出納担当
農業委員会
農業委員会
事務局
総務担当
農地調整担当
議会
議会事務局
総務・議事担当
選挙管理委員会
監査委員
監査委員
事務局
総務担当

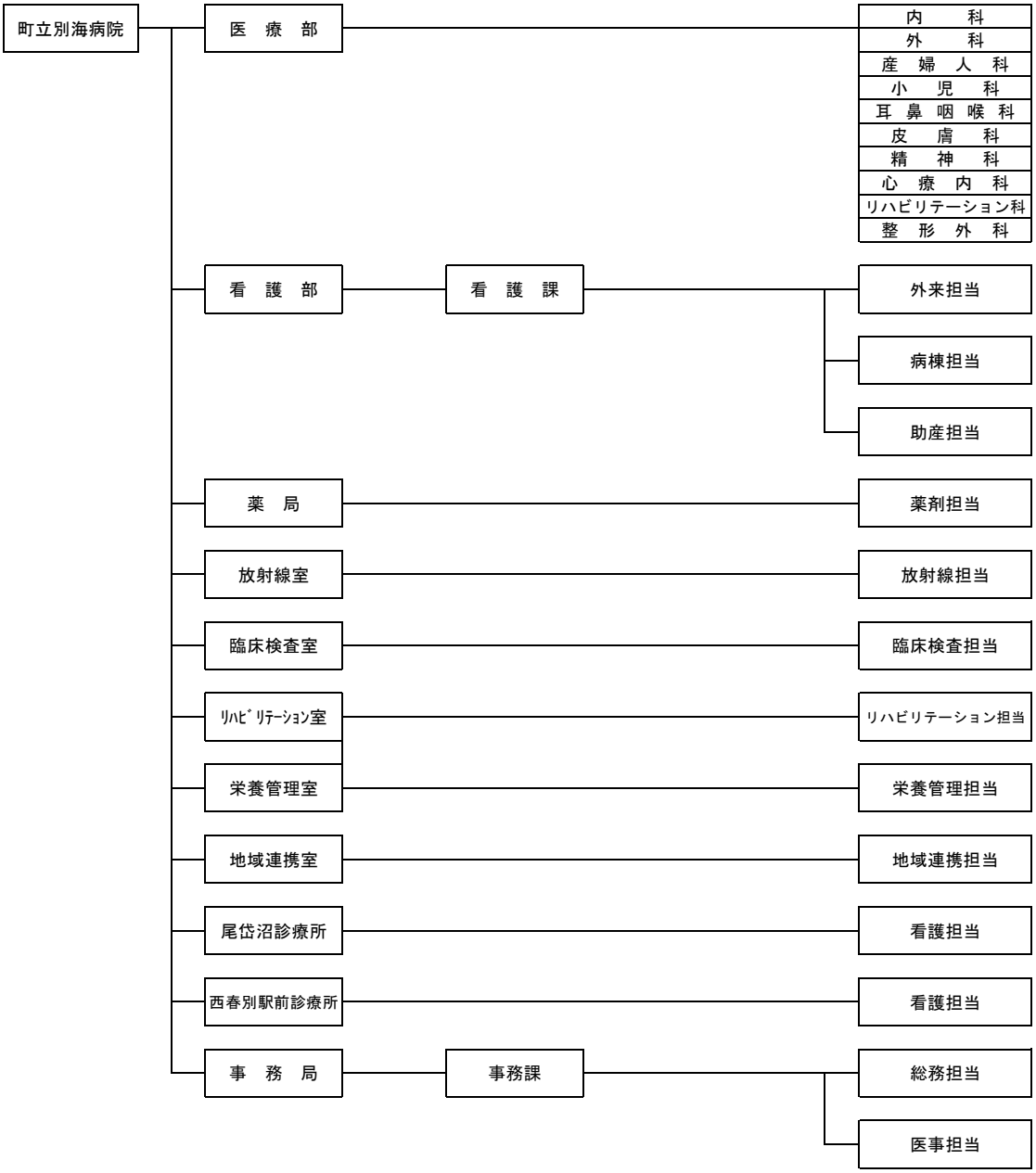
町立別海病院
医　療　部
内　　科
外　　科
産　婦　人　科
小　児　科
耳　鼻　咽　喉　科
皮　　膚　　科
精　　神　　科
心　療　内　科
リハビリテーション科
整　形　外　科
看　護　部
看　護　課
外来担当
病棟担当
助産担当
薬　局
薬剤担当
放射線室
放射線担当
臨床検査室
臨床検査担当
ﾘﾊﾋﾞﾘﾃｰｼｮﾝ室
リハビリテーション担当
栄養管理室
栄養管理担当
地域連携室
地域連携担当
尾岱沼診療所
看護担当
西春別駅前診療所
看護担当
事　務　局
事務課
総務担当
医事担当

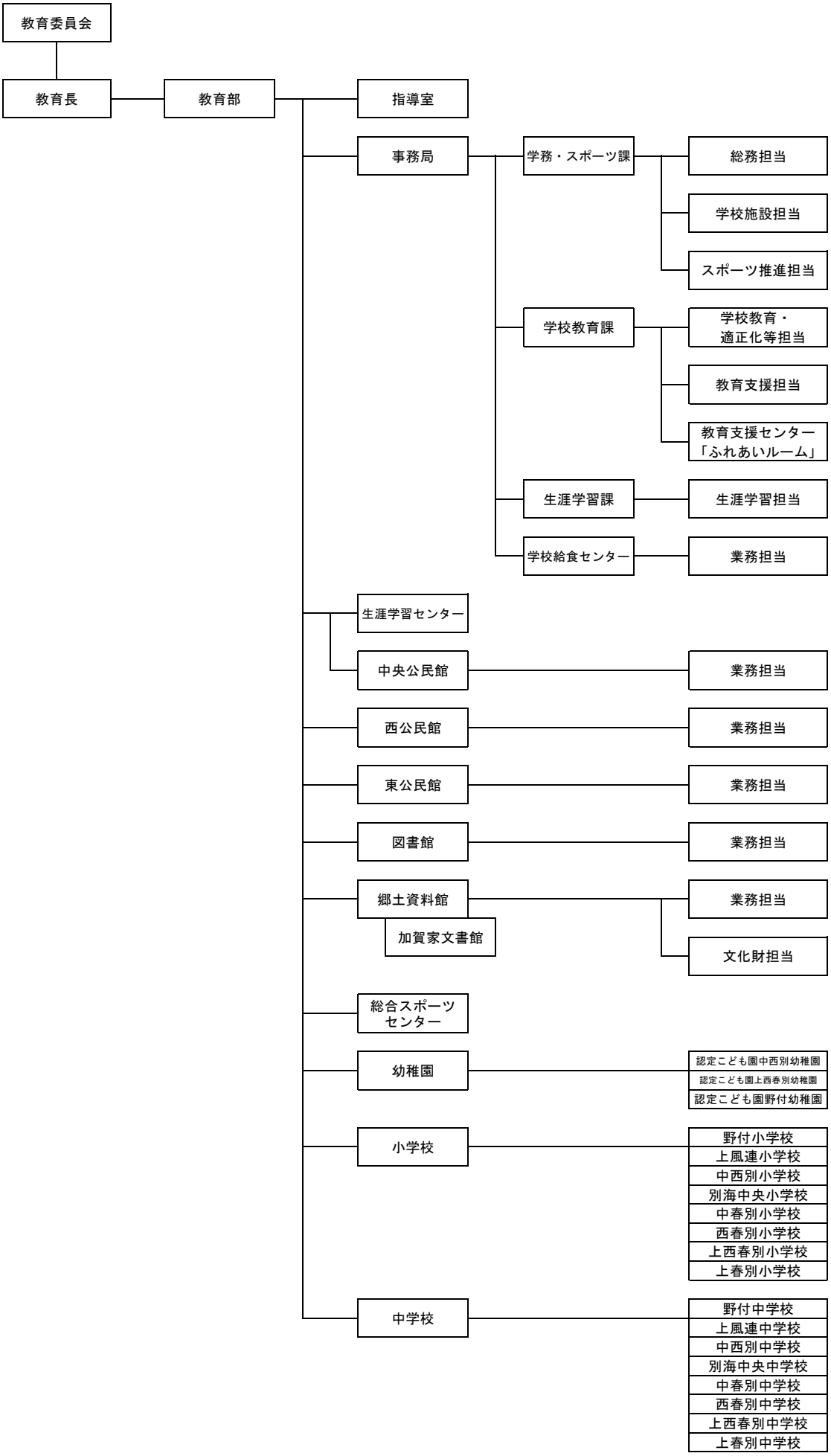
教育委員会
教育長
教育部
指導室
事務局
学務・スポーツ課
総務担当
学校施設担当
スポーツ推進担当
学校教育課
学校教育・適正化等担当
教育支援担当
教育支援センター「ふれあいルーム」
生涯学習課
生涯学習担当
学校給食センター
業務担当
生涯学習センター
中央公民館
業務担当
西公民館
業務担当
東公民館
業務担当
図書館
業務担当
郷土資料館
業務担当
加賀家文書館
文化財担当
総合スポーツセンター
幼稚園
認定こども園中西別幼稚園
認定こども園上西春別幼稚園
認定こども園野付幼稚園
小学校
野付小学校
上風連小学校
中西別小学校
別海中央小学校
中春別小学校
西春別小学校
上西春別小学校
上春別小学校
中学校
野付中学校
上風連中学校
中西別中学校
別海中央中学校
中春別中学校
西春別中学校
上西春別中学校
上春別中学校